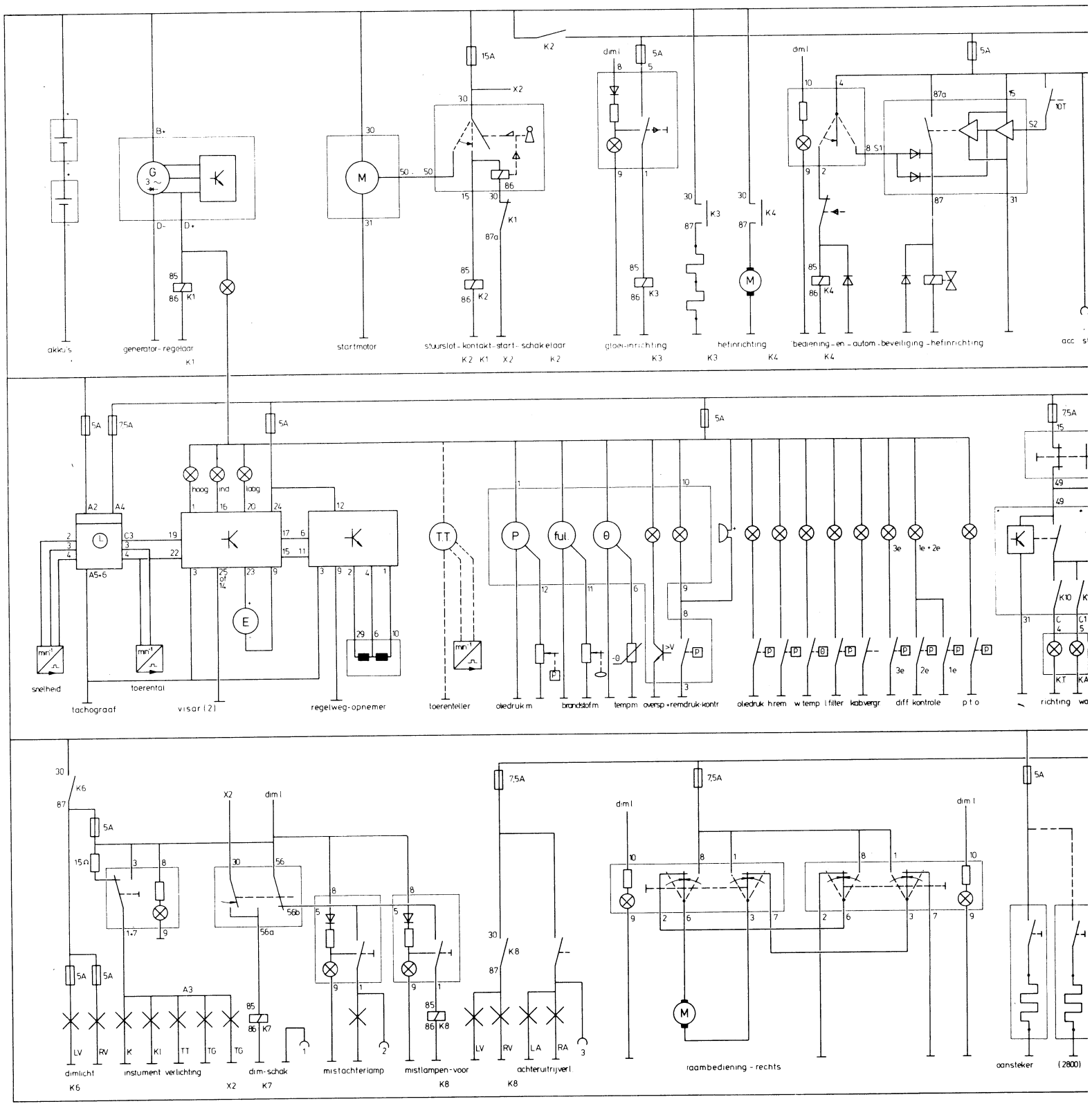
akkus
generator-regelaar
K1
startmotor
stuurslot-kontakt-start-schakelaar
K2 K1 X2 K2
gloei-inrichting
K3
hefinrichting
K3 K4
bediening-en-autom.-beveiliging-hefinrichting
K4
acc. st
snelheid
toerental
tachograaf
visar (2)
regelweg-opnemer
toerenteller
oliedruk m
brandstofm
tempm
oversp +remdruk-kontr
oliedruk hrem
w temp
filter
kabvergr
diff kontrole
p t o
richting
dimlicht
K6
instument verlichting
dim-schak
X2 K7
mistachterlamp
mistlampen-voor
K8
achterutrijverl.
K8
raambediening - rechts
aansteker
(2800)
vent kopp
X3
kachel-vent
ALLEEN 2800
kachel-vent
ALLEEN 2100/2300

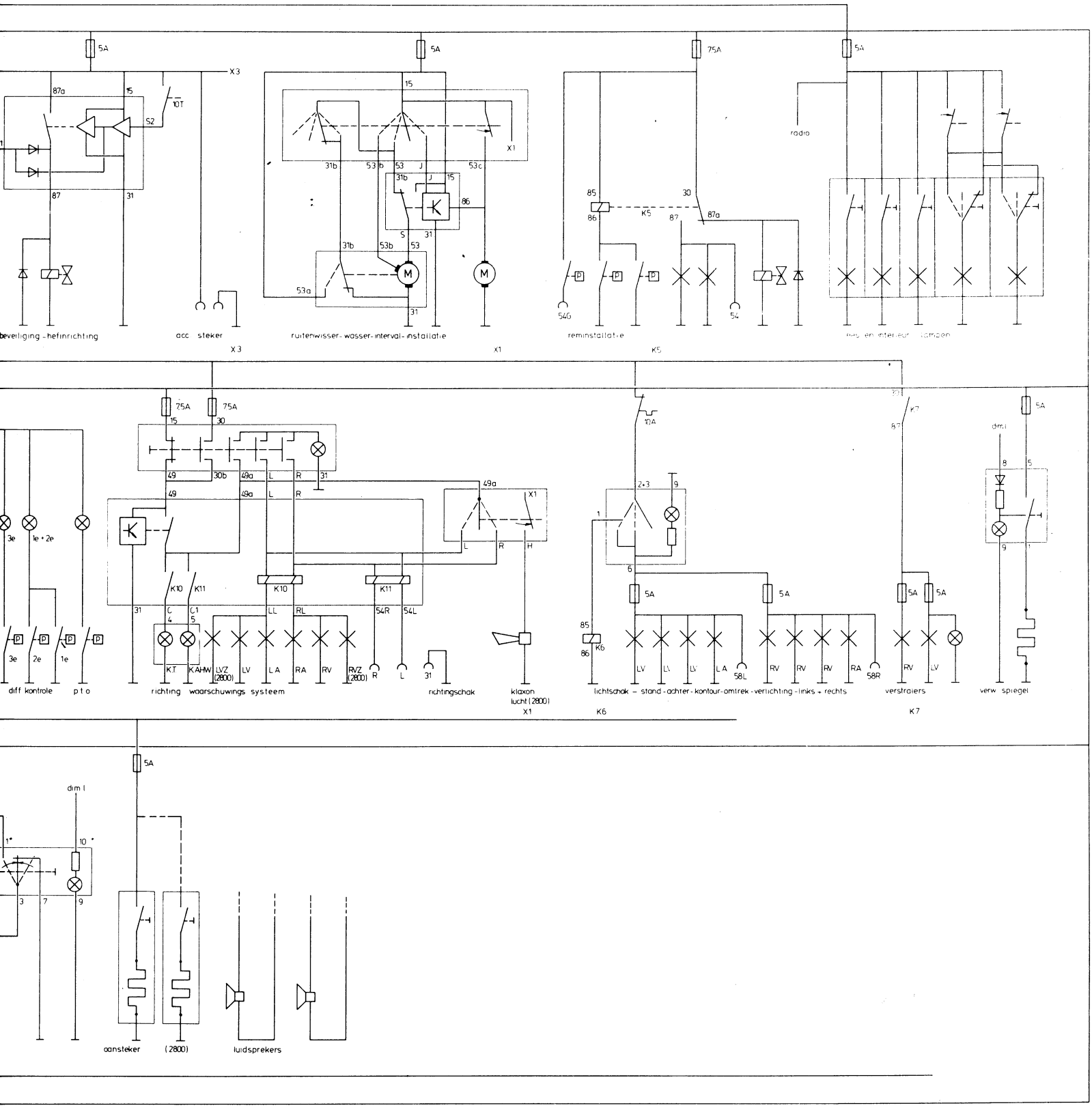

Schema is overlappend ingescand