VERLICHTING

MISTLAMPEN VOOR EN ACHTER

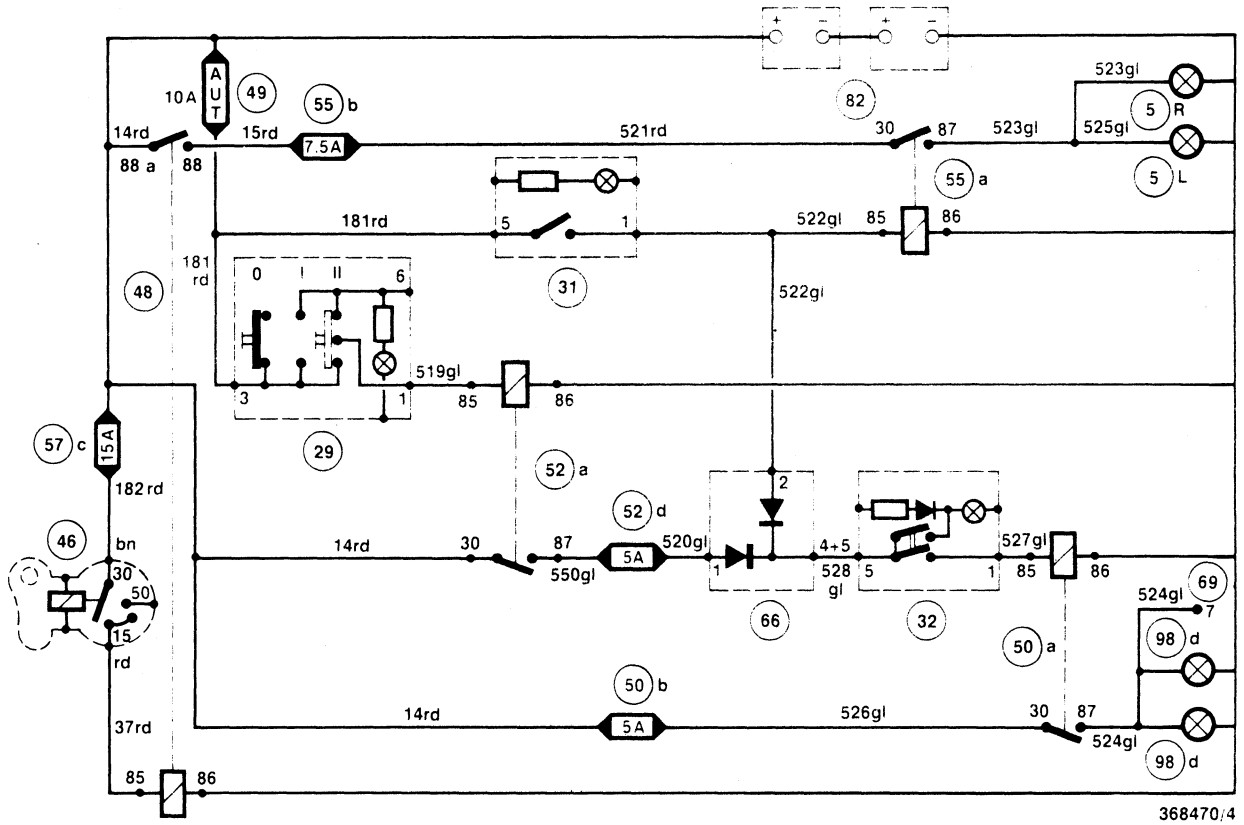

In dit schema zijn de mistlampen anders geschakeld als op de gebruikelijke manier. Dit houdt verband met de wettelijke bepalingen, die verschillend zijn afhankelijk van het land. Bij montage van mistverlichting is het daarom noodzakelijk eerst na te gaan welke bepalingen van kracht zijn.

Mistlampen voor
Deze kunnen bediend worden zodra het kontaktrelais (48) ingeschakeld is.
Verbinding 88a-88 wordt dan gemaakt zodat dan de batterijspanning via zekering (55b) op het maakkontrakt van relais (55a) kan komen. Wordt dit relais ingeschakeld door schakelaar (31) dan zullen de mistlampen gaan branden.

Mistlampen achter
Deze kunnen direkt worden ingeschakeld onafhankelijk van het kontaktrelais of andere verlichting. De schakelaars (31) en (32) moeten dan bediend worden, waardoor relais (50a) wordt bekrachtigd en een verbinding maakt tussen de aansluitpunten 30 en 87.
De batterijspanning kan nu via draad 14rd, zekering (50b) en verbinding 30-87 op de lampen komen, waardoor deze gaan branden.
Ook kunnen deze mistlampen worden bediend in kombinatie met grootlicht en dimlicht. Wordt de verlichtingsschakelaar (29) in stand 2 gezet dan zal het dimlichtrelais (52a) een verbinding maken tussen de aansluitpunten 30 en 87. In deze situatie kan de batterijspanning via deze verbinding, zekering (52d), diode (66), op de bedieningsschakelaar (32) komen.
Ook nu kunnen de mistlampen branden als schakelaar (32) wordt bediend.
De diodes (66) zijn sperdiodes, deze voorkomen dat de schakelingen invloed op elkaar kunnen uitoefenen.